PÔDORYS ZÁKLADOV

M1:50

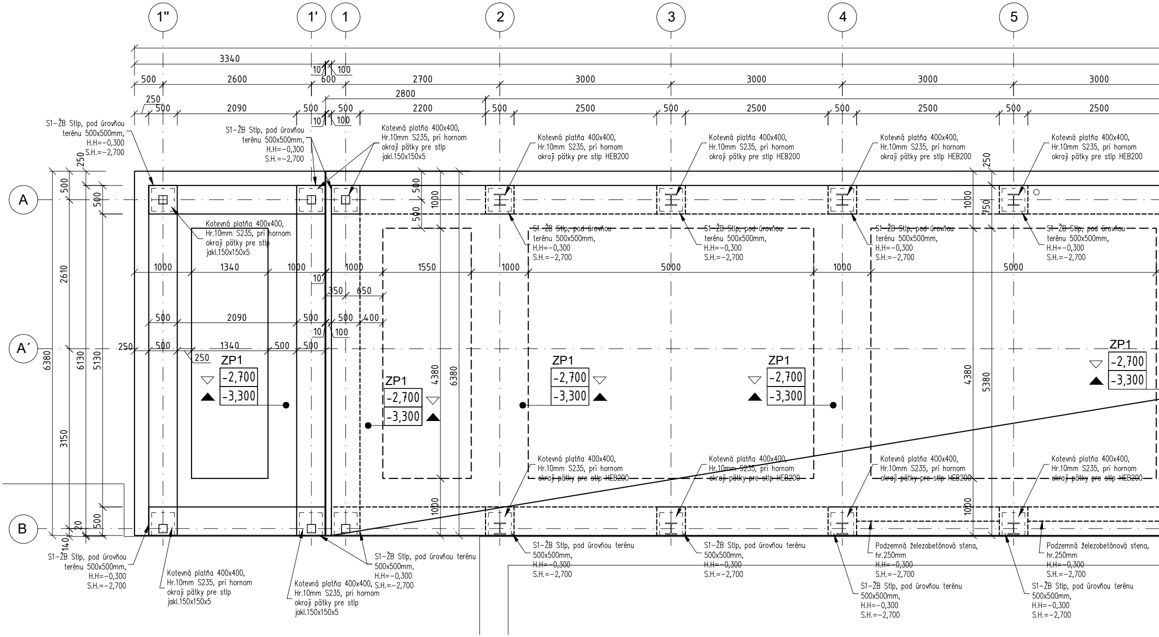

1''
1'
1
2
3
4
5
A
A´
B
3340
10
100
500
2600
600
2700
3000
3000
3000
3000
250
2800
500
2090
500
500
2200
500
2500
500
2500
500
2500
500
2500
10
100
S1–ŽB Stĺp, pod úrovňou terénu 500x500mm, H.H=–0,300 S.H.=–2,700
Kotevná platňa 400x400, Hr.10mm S235, pri hornom okraji pätky pre stĺp jakl.150x150x5
Kotevná platňa 400x400, Hr.10mm S235, pri hornom okraji pätky pre stĺp HEB200
Podzemná železobetónová stena, hr.250mm H.H=–0,300 S.H.=–2,700
1000
1340
1000
10
1000
1550
1000
5000
1000
5000
350
650
500
2090
500
500
400
10
100
250
500
1340
500
500
250
ZP1
–2,700
–3,300
4380
6380
5380
1000
500
750
2610
6130
5130
6380
3150
20
140

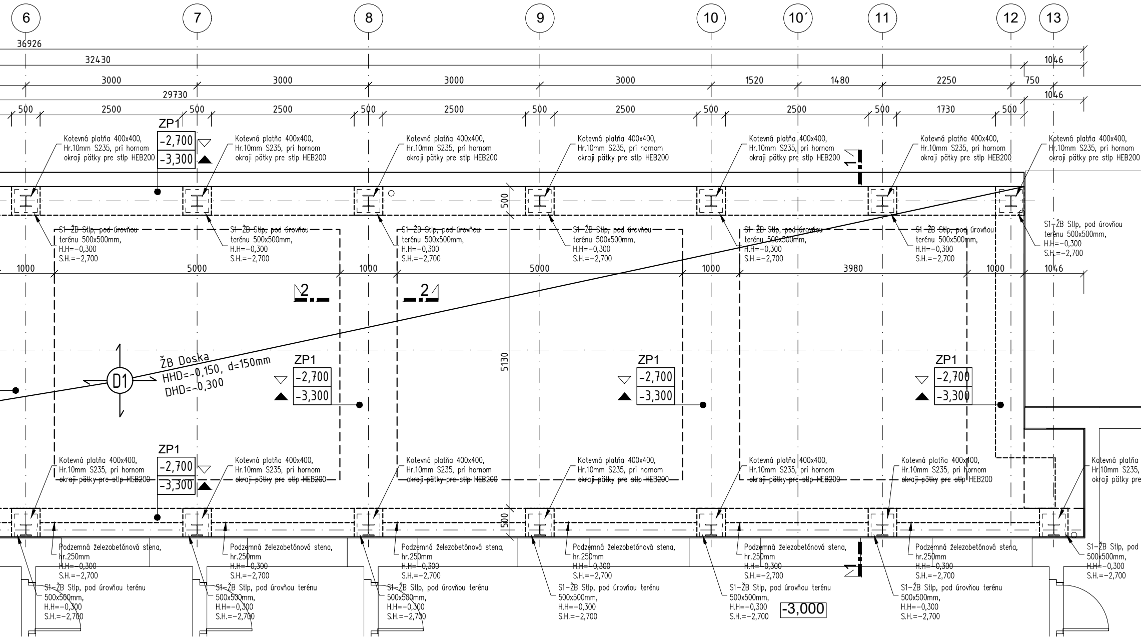
6
7
8
9
10
10´
11
12
13
36926
32430
1046
3000
3000
3000
3000
1520
1480
2250
750
29730
1046
500
2500
500
2500
500
2500
500
2500
500
2500
500
1730
500
ZP1
-2,700
-3,300
Kotevná platňa 400x400, Hr.10mm S235, pri hornom okraji pätky pre stlp HEB200
1
500
S1–ŽB Stlp, pod úrovňou terénu 500x500mm, H.H=-0,300 S.H.=-2,700
1000
5000
1000
5000
1000
3980
1000
1046
2
2
ŽB Doska HHD=-0,150, d=150mm DHD=-0,300
D1
5130
ZP1
-2,700
-3,300
ZP1
-2,700
-3,300
ZP1
-2,700
-3,300
ZP1
-2,700
-3,300
Kotevná platňa 400x400, Hr.10mm S235, pri hornom okraji pätky pre stlp HEB200
Kotevná platňa Hr.10mm S235, okraji pätky pre
500
Podzemná železobetónová stena, hr.250mm H.H=-0,300 S.H.=-2,700
S1–ŽB Stlp, pod úrovňou terénu 500x500mm, H.H=-0,300 S.H.=-2,700
S1–ŽB Stlp, pod 500x500mm, H.H=-0,300 S.H.=-2,700
1
-3,000

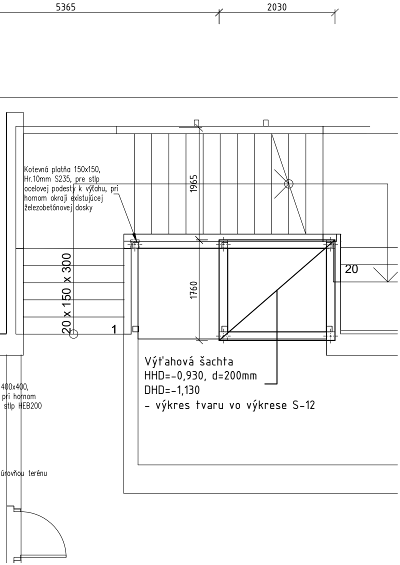
5365
2030
Kotevná platňa 150x150,
Hr.10mm S235, pre stlp
ocelovej podesty k výťahu, pri
hornom okraji existujúcej
železobetónovej dosky
1965
1760
20 x 150 x 300
1
20
Výťahová šachta
HHD=-0,930, d=200mm
DHD=-1,130
- výkres tvaru vo výkrese S-12
400x400,
pri hornom
stlp HEB200
úrovňou terénu

REZ 1-1

M1:50

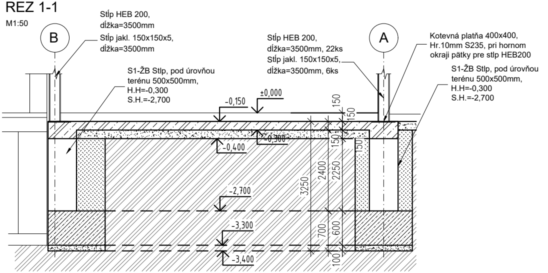
B
A
Stĺp HEB 200,
dĺžka=3500mm
Stĺp jakl. 150x150x5,
dĺžka=3500mm
Stĺp HEB 200,
dĺžka=3500mm, 22ks
Stĺp jakl. 150x150x5,
dĺžka=3500mm, 6ks
Kotevná platňa 400x400,
Hr.10mm S235, pri hornom
okraji pätky pre stlp HEB200
S1-ŽB Stlp, pod úrovňou
terénu 500x500mm,
H.H=-0,300
S.H.=-2,700
S1-ŽB Stlp, pod úrovňou
terénu 500x500mm,
H.H=-0,300
S.H.=-2,700
-0,150
±0,000
-0,300
-0,400
-2,700
-3,300
-3,400
150
150
150
150
3250
2400
2250
700
600
100

Kotevné platne
- 28ks

M 1:10

Pohľad

Pôdorys

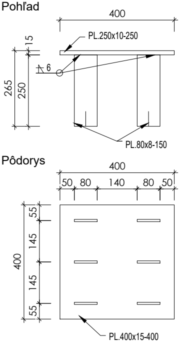
400
15
PL.250x10-250
6
265
250
PL.80x8-150
400
50
80
140
80
50
400
55
145
145
55
PL.400x15-400

REZ 2-2

M1:50

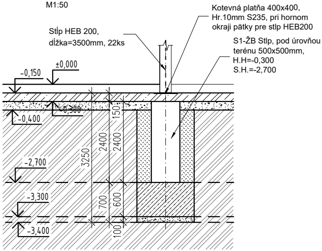
Kotevná platňa 400x400,
Hr.10mm S235, pri hornom
okraji pätky pre stlp HEB200
Stĺp HEB 200,
dĺžka=3500mm, 22ks
S1-ŽB Stlp, pod úrovňou
terénu 500x500mm,
H.H=-0,300
S.H.=-2,700
-0,150
±0,000
-0,300
-0,400
-2,700
-3,300
-3,400
150
3250
2400
2400
700
600
100

LEGENDA MATERIÁLOV

▨ ŽELEZOBETÓN C25/30, VÝSTUŽ B500B

▨ PROSTÝ BETÓN C20/25

▨ ZHUTNENÉ ŠTRKOVÉ LÔŽKO

▨ SPÄTNÝ ZÁSYP

▨ PÔVODNÝ TERÉN

KÓTOVANIE

733 KÓTOVANIE ŽB KONŠTRUKCIÍ V SPODNOM PODLAŽÍ

BETÓN: STN EN 206-1 - C25/30 - XC1(SK) - Cl 0,4 - Dmax16 - S3

OCEĽOVÉ KONŠTRUKCIE:

Výrobna skupina OK > "B" ... EN 1090-2
Materiál EN 100 27

Ocel S 235 JRG1 (11.373) > fy = 235 N/mm2 (MPa)
> fu = 360 N/mm2 (MPa)
> E = 210.000 N/mm2 (MPa)
> G = 81.000 N/mm2 (MPa)

Zvary > V ochrannej atmosfére CO-2/Argón (SG-2 resp. SG-3) ..... výroba
Elektródy EB 121 (11.373), EB 123 (11.523) ... montáž
Stupne akosti zvarových spojov podľa STN EN 25817 (05 0110).
Úprava povrchu ocele pred náterom ... SA-2,5 > STN 03 8221

Nátery

Povrchovú úpravu žiarovým zinkovaním sa doporučuje opatriť tie časti oceľovej konštrukcie, ktoré sú pod alebo v tesnej blízkosti terénu.
Základný náter pre povchy so žiarovým zinkovaním....na báze akrylovej živice, (Galvinol alebo podobé) hr.- μm
Základny náter pre povrchy bez žiarového zinkovania ... farba základná PUR (Chemopur G) U 2061 hr.120 μm
Vrchný náter ... email PUR (Chemopur E) U 2081 hr.60 μm
Vrchný náter ... odtieň: RAL 7021
Riedidlo ... U 6051 / Tužidlo ... U 7081
Oceľové profily s požiarnou odolnosťou minimálne 30min musia byť chránené proti tepelným účinkom požiaru napeniteľným protipožiarnym náterom o požadovanej hrúbke v zmysle dimenzačnej tabuľky náterového systému na základe konkrétneho realizačného návrhu protipožiarneho náteru na daný oceľový prvok podľa pomeru O/F a statického napätia v prvku, alternatíva obloženie SDK s požadovanou požiarnou odolnosťou.

POZNÁMKA:

- Vo výkrese nevyznačené stavebné úpravy - prierazy, drážky, atď., zrealizovať podľa projektu zdravotechnika, vykurovanie, elektroinštalácie po konzultácii so statikom !!! Betónové konštrukcie betónovať až po odsúhlasení a vynechaní stavebných úprav pre hore uvedené profesie.
- V mieste pracovnej škáry plochu betónu zdrsniť.
- Všetky betónové konštrukcie zatepliť zo strany exteriéru tepelnou izoláciuo podľa stavebnej časti.
- Pred betonážou osadiť kotevné prvky pre hornú stavbu.
- Všetky výškové a dĺžkové rozmery kontrolovať počas prác na stavbe. Zhotoviteľ je povinný o zistených chybách v dokumentácii neodkladne informovať projektanta. Projektant nenesie žiadnu zodpovednosť za zmeny uskutočnené bez jeho písomného súhlasu !!!
- pred spracovaním výrobnej dokumentácie je potrebné zamerať skutočné rozmery na stavbe
- Existujúcu železobetónovú dosku pod kotevnú platňu pre oceľový stĺp navrhovanej podesty k výťahu posúdiť pri búracích prácach výťahovej šachty a v prípade nevyhovujúcich pomeroch navrhnúť samostatnú základovú pätku

ADIZ
ARCHITEKTÚRA A DIZAJN

Zodp. projektant:
Ing. Marek Mečír
autor. stav. inžinier
Krajná 9A Trnava 917 01
Kreslil:
Ing. René Varga

Investor:
Banskobystrický samosprávny kraj
Nám. SNP 23 Banská Bystrica 97401

Údaje o stavbe:
Prístavba objektu strednej zdravotníckej školy

Kraj:	*Banskobystrický*
Okres:	*Banská Bystrica*
Katast.úz:	*Banská Bystrica*
Parcela č.:	*2514/1; /3; /4; /5; /6; /22*

Údaje o projekte:

Arch.č.:	*434/23*
Dátum:	*24.3.2023*
Stupeň:	*DRP*
Profesia:	*Statika*
Staveb.obj:	--
Formát:	
Mierka:	*1:50*
Rev.:	*00*

Názov výkresu
Výkres tvaru základov

č. výkresu	č. paré
S-01	